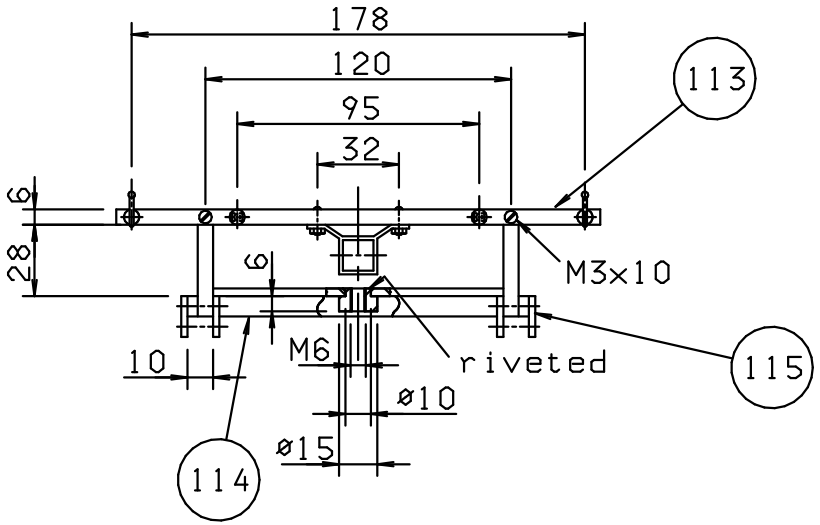

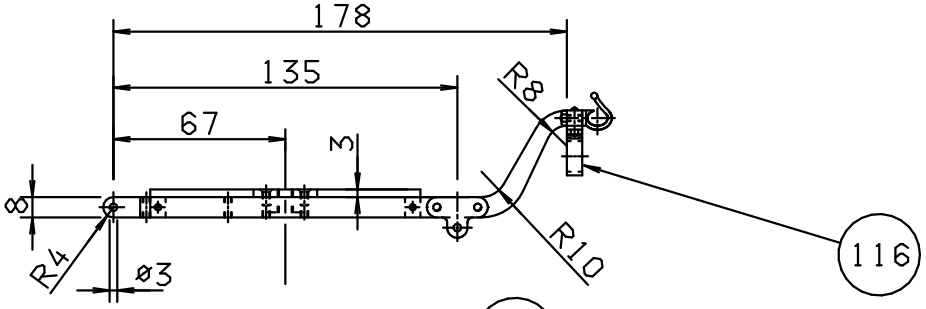

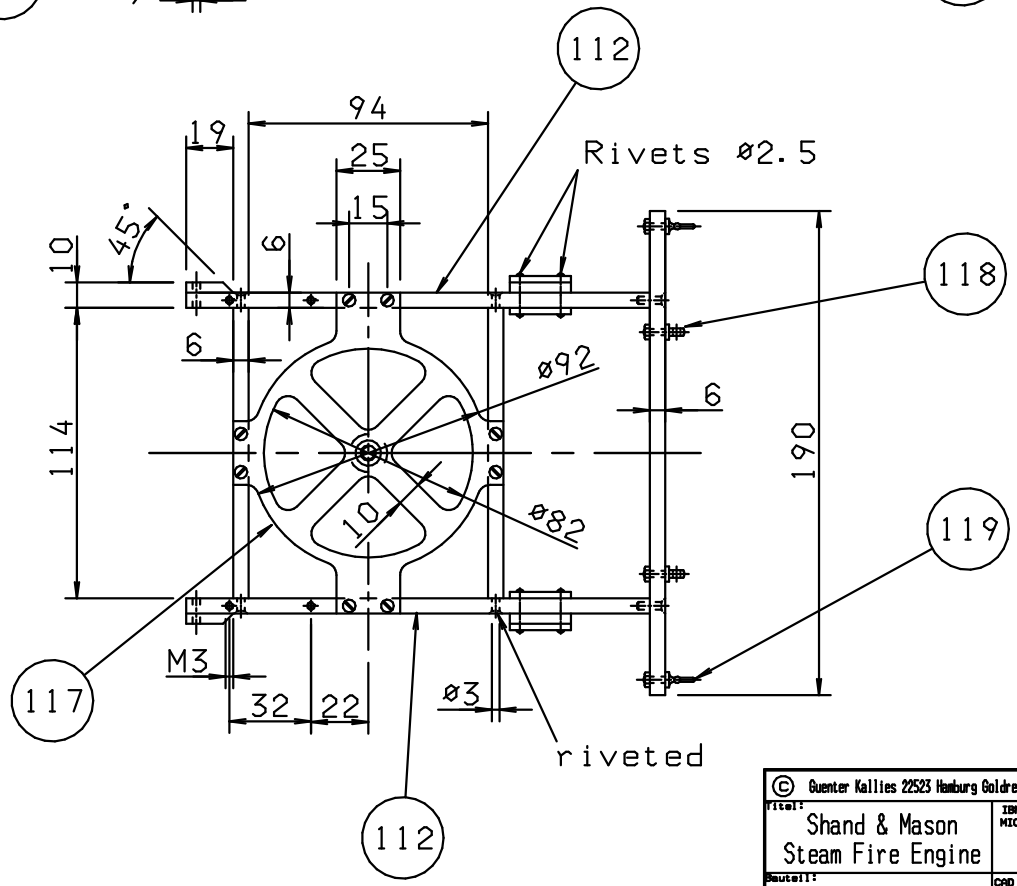

Scale 2:1

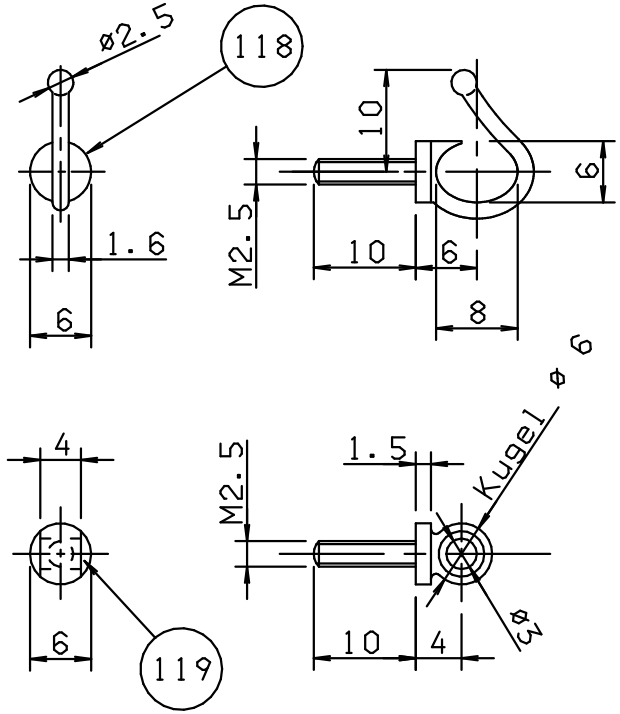

© Guenter Kallies 22523 Hamburg Goldregenweg 1c	
Titel: Shand & Mason Steam Fire Engine	IBM/ALTIUM MICRO CADAM
Bauteil: Front Bogie	CAD File Name Rahmen 02
Zeichn.Nr.: 002 - 01-C	Maszstab: 1 : 1 (2:1)